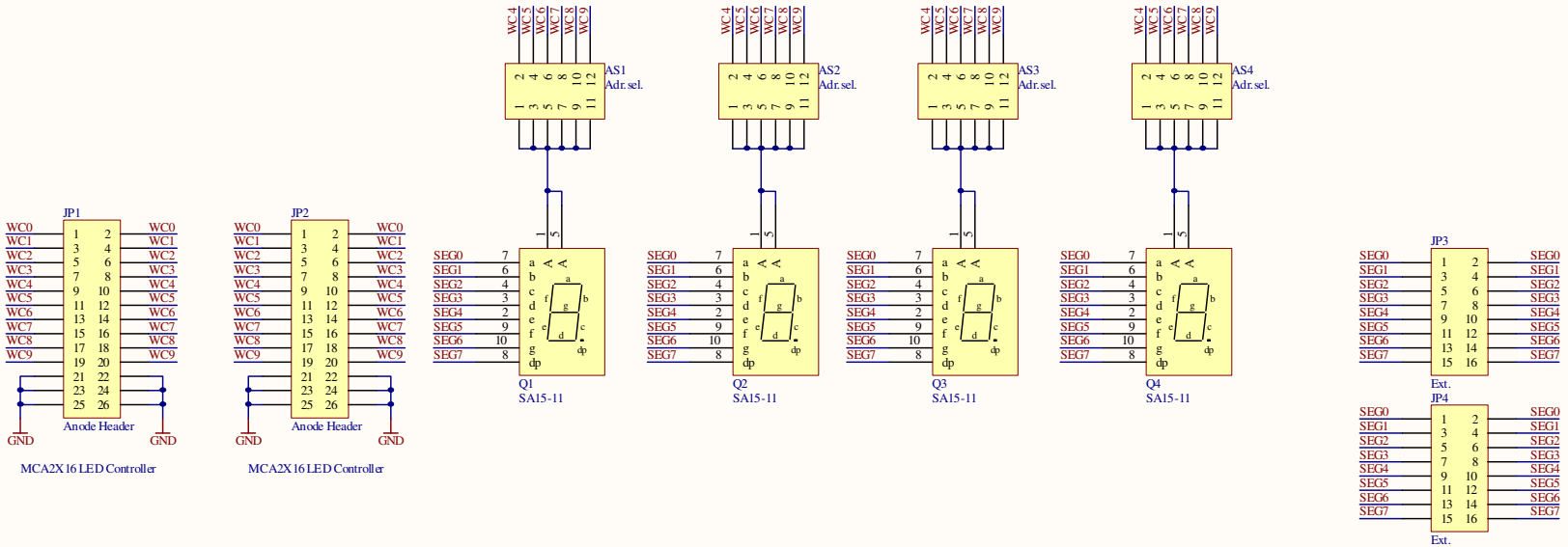
JP1
WC0 WC1 WC2 WC3 WC4 WC5 WC6 WC7 WC8 WC9
Anode Header
GND GND
MCA2X16 LED Controller
JP2
WC0 WC1 WC2 WC3 WC4 WC5 WC6 WC7 WC8 WC9
Anode Header
GND GND
MCA2X16 LED Controller
WC4 WC5 WC6 WC7 WC8 WC9
AS1
Adr. sel.
AS2
Adr. sel.
AS3
Adr. sel.
AS4
Adr. sel.
SEG0 SEG1 SEG2 SEG3 SEG4 SEG5 SEG6 SEG7
a b c d e f g dp
Q1
SA15-11
Q2
SA15-11
Q3
SA15-11
Q4
SA15-11
JP3
Ext.
JP4
Ext.